Кресло гинекологическое-урологическое КГУ – 05.00 «Горское»
ПАСПОРТ

ТУ 9452-005-49894635-2011

Зав. № _____

1.ОБЩИЕ СВЕДЕНИЯ.

1.1.Кресло гинекологическое-урологическое КГУ-05.00 «Горское» предназначено для проведения гинекологических и урологических процедур.

2. УСТРОЙСТВО И ПРИНЦИП РАБОТЫ.

2.1.КГУ – 05.00 «Горское» состоит из кресла и навесных приспособлений.
2.2. Каркас кресла изготовлен из стальных труб с эпокиполимерным порошковым покрытием.
2.3.Кресло стоит на основании – «краб» , на которое крепится стойка .
2.3. Мягкие элементы кресла: спинка , сидение , крепятся через раму на стойку
2.4. Мягкие элементы кресла выполнены по бесшовной технологии для облегчения проведения санитарной обработки..
2.5.Подколенные упоры регулируются по высоте.
2.6. Подколенные упоры выполнены из интегрированного пенополиуретана, эргономичные по форме, легко обрабатываются санитарными растворами, не требуют дополнительных чехлов из винилискожи.
2.7.Кресло укомплектовано выдвигающимся судном из нержавеющей стали под сидением.
2.8.Угол наклона спинки осуществляется при помощи механизма «растомат» .
2.9.Кресло имеет четыре регулируемые опоры.
2.10. Кресло укомплектовано опорными ручками

3. ТЕХНИЧЕСКИЕ ХАРАКТЕРИСТИКИ

3.1.Габаритные размеры кресла: -длина 1300 мм; -ширина 660 мм; -высота – 1350 мм. -высота до сидения – 900 мм.
3.2.Размеры панелей кресла: --спинка – 880мм х550 мм -сидение – 400мм х550мм;
3.3. Спинка кресла меняет угол наклона от 40 до 90 градусов относительно вертикали.
3.4. Высота до сидения постоянная.
3.5. Кресло укомплектовано регулируемыми опорами, которые позволяют устранить неровности пола.
3.6. Масса кресла - не более 55 кг.
3.7.Кресло выдерживает рабочую нагрузку не менее 160 кг.
3.8. Габаритные размеры упаковки: ДхШхВ = 1040 х 670 х 590 мм.
3.9. Кресло транспортируется в разобранном виде.

4. ГАРАНТИИ ПОСТАВЩИКА

4.1. Фирма-производитель ООО «Горское», 127055, Москва, Порядковый переулок, дом 19, строение 2, офис 23, e-mail gorskoe@mail.ru; http://www.gorskoye.ru, тел/факс: (495)223-26-52 - гарантирует соответствие Кресел гинекологических-урологических заявленным свойствам в течение 12 месяцев с даты продажи, при условии соблюдения правил хранения, применения, обслуживания и транспортирования.
4.2. Для выполнения гарантийного ремонта следует предъявить настоящий паспорт со штампом производителя и печатью продавца.

Дата продажи

Печать организации, продавшей изделие

ООО «Горское»
Адрес производства: 142400 г.Ногинск Московской области, ул. 200 лет города, д.2,
тел./факс (495) 223-26-52, gorskoe@mail.ru

Регистрация МИ в Росздравнадзоре
www.nevacert.ru | info@nevacert.ru

Информация получена с официального сайта федеральной службы по надзору в сфере здравоохранения www.roszdravnadzor.gov.ru

Кресло гинекологическое-урологическое КГУ – 05.01«Горское»
ПАСПОРТ

ТУ 9452-005-49894635-2011
Зав. №___________

Ген. директор ООО «Горское» В.К.

LLC "Gorskoye" МОСКВА

1.ОБЩИЕ СВЕДЕНИЯ.

1.1.Кресло гинекологическое-урологическое КГУ-05.01 «Горское» предназначено для проведения гинекологических и урологических процедур.

2. УСТРОЙСТВО И ПРИНЦИП РАБОТЫ.

2.1.КГУ – 05.01« Горское» состоит из кресла и навесных приспособлений.
2.2. Каркас кресла изготовлен из стальных труб с эпокиполимерным порошковым покрытием.
2.3.Кресло стоит на основании – «краб» , на которое крепится стойка .
2.3. Мягкие элементы кресла: спинка , сидение , крепятся через раму на стойку
2.4. Мягкие элементы кресла выполнены по бесшовной технологии для облегчения проведения санитарной обработки..
2.5..Подколенные упоры регулируются по высоте.
2.6. Подколенные упоры выполнены из интегрированного пенополиуретана, эргономичные по форме, легко обрабатываются санитарными растворами, не требуют дополнительных чехлов из винилискожи.
2.7.Кресло укомплектовано выдвигающимся судном из нержавеющей стали под сидением.
2.8.Угол наклона спинки осуществляется при помощи механизма «растомат» от 10 до 90° относительно вертикали..
2.9.Угол наклона сидения осуществляется при помощи пневмопружины от 0 до 20 °.
2.10.Кресло имеет четыре регулируемые опоры.
2.11. Кресло укомплектовано опорными ручками
2.12. Кресло укомплектовано подъемным сидением

3. ТЕХНИЧЕСКИЕ ХАРАКТЕРИСТИКИ

3.1.Габаритные размеры кресла: -длина 1300 мм; -ширина 660 мм; -высота – 1350 мм. -высота до сидения – 900 мм.
3.2.Размеры панелей кресла: --спинка – 880мм x550 мм -сидение – 400мм x550мм;
3.3. Спинка кресла меняет угол наклона от 10 до 90 ° относительно вертикали.
3.4. Высота до сидения при горизонтальном положении 900 мм.
3.5. Кресло укомплектовано регулируемыми опорами, которые позволяют устранить неровности пола.
3.6. Масса кресла - не более 55 кг.
3.7.Кресло выдерживает рабочую нагрузку не менее 160 кг.
3.8. Габаритные размеры упаковки: ДхШхВ = 1040 x 670 x 590 мм.
3.9. Кресло транспортируется в разобранном виде.

4. ГАРАНТИИ ПОСТАВЩИКА

4.1. Фирма-производитель ООО «Горское», 127055, Москва, Порядковый переулок, дом 19, строение 2, офис 23, e-mail gorskoe@mail.ru; http://www.gorskoye.ru, тел/факс: (495)223-26-52 - гарантирует соответствие Кресел гинекологических заявленным свойствам в течение 12 месяцев с даты продажи, при условии соблюдения правил хранения, применения, обслуживания и транспортирования.
4.2. Для выполнения гарантийного ремонта следует предъявить настоящий паспорт со штампом производителя и печатью продавца.

Дата продажи — Печать организации, продавшей изделие

ООО «Горское»
Адрекс производства: 142400 г. Ногинск Московской области, ул. 200 лет города, д.2
тел./факс (495) 223-26-52, gorskoe@mail.ru

Информация получена с официального сайта Федеральной службы по надзору в сфере здравоохранения www.roszdravnadzor.gov.ru

Регистрация МИ в Росздравнадзоре
www.nevacert.ru | info@nevacert.ru

Кресло гинекологическое-урологическое КГУ – 05.02 «Горское»
ПАСПОРТ

ТУ 9452-005-49894635-2011
Зав. №_____

Ген. директор
ООО «Горское»
В.К. Хмелев

1.ОБЩИЕ СВЕДЕНИЯ.

1.1.Кресло гинекологическое-урологическое КГУ-05.02«Горское» предназначено для проведения гинекологических и урологических процедур.

2. УСТРОЙСТВО И ПРИНЦИП РАБОТЫ.

2.1.КГУ – 05.02« Горское» состоит из кресла и навесных приспособлений.
2.2. Каркас кресла изготовлен из стальных труб с эпокиполимерным порошковым покрытием.
2.3.Кресло стоит на основании – «краб» , на которое крепится стойка .
2.3. Мягкие элементы кресла: спинка , сидение , крепятся через раму на стойку
2.4. Мягкие элементы кресла выполнены по бесшовной технологии для облегчения проведения санитарной обработки..
2.5..Подколенные упоры регулируются по высоте.
2.6. Подколенные упоры выполнены из интегрированного пенополиуретана, эргономичные по форме, легко обрабатываются санитарными растворами, не требуют дополнительных чехлов из винилискожи.
2.7.Кресло укомплектовано выдвигающимся судном из нержавеющей стали под сидением.
2.8.Угол наклона спинки осуществляется при помощи механизма пневмопружины от 10 до 90 ° относительно вертикали.
2.9.Угол наклона сидения осуществляется при помощи пневмопружины от 0 до 20 град..
2.10.Кресло имеет четыре регулируемые опоры.
2.11. Кресло укомплектовано опорными ручками
2.12. Кресло укомплектовано подъемным сидением

3. ТЕХНИЧЕСКИЕ ХАРАКТЕРИСТИКИ

3.1.Габаритные размеры кресла: -длина 1300 мм; -ширина 660 мм; -высота – 1350 мм. -высота до сидения – 900 мм.
3.2.Размеры панелей кресла: --спинка – 880мм х550 мм -сидение – 400мм х550мм;
3.3. Спинка кресла меняет угол наклона от 10 до 90 °относительно вертикали.
3.4. Высота до сидения при горизонтальном положении 900 мм.
3.5. Кресло укомплектовано регулируемыми опорами, которые позволяют устранить неровности пола.
3.6. Масса кресла - не более 55 кг.
3.7.Кресло выдерживает рабочую нагрузку не менее 160 кг.
3.8. Габаритные размеры упаковки: ДхШхВ = 1040 х 670 х 590 мм.
3.9. Кресло транспортируется в разобранном виде.

4.ГАРАНТИИ ПОСТАВЩИКА

4.1.Изготовитель гарантирует соответствие кресла требованиям технических условий ТУ 9452-005-49894635-2011 и ГОСТ Р 50444-92 (Рр. 3, 4) , ГОСТ Р 50267.0-92, ГОСТ Р 50267.0.2-2005
Гарантийный срок эксплуатации изделия – 12 месяцев с момента продажи изделия.
4.2. Для выполнения гарантийного ремонта следует предъявить настоящий паспорт со штампом производителя и печатью продавца.

Дата выпуска Штамп производителя

Дата продажи Печать организации, продавшей изделие

ООО «Горское»
Адрес производства: 142400 г. Ногинск Московской области, ул. 200 лет города, д. 2
тел./факс (495) 223-26-52, gorskoe@mail.ru

Информация получена с официального сайта федеральной службы по надзору в сфере здравоохранения www.roszdravnadzor.gov.ru

Регистрация МИ в Росздравнадзоре
www.nevacert.ru | info@nevacert.ru

«УТВЕРЖДАЮ»

Генеральный директор
ООО «Горское»

_____В.К. Хмелев.
«20» января 2016 г.
М.п.

РУКОВОДСТВО ПО ЭКСПЛУАТАЦИИ МИ

Кресло гинекологическое-урологическое КГУ-«Горское»

модель КГУ-05.00 «Горское»

Информация получена с официального сайта Федеральной службы по надзору в сфере здравоохранения www.roszdravnadzor.gov.ru

Регистрация МИ в Росздравнадзоре
www.nevacert.ru | info@nevacert.ru

1.Назначение

Настоящее руководство распространяется на кресло гинекологическое-урологическое КГУ-«Горское» модель КГУ-05.00 «Горское» (далее кресло), предназначенное для проведения гинекологических и урологических осмотров, процедур.

2. Основные технические характеристики

Конструкция кресла выполнена из стальных труб и листа, покрытых порошковой краской. Мягкие элементы ложа выполнены из пенополиуритана и облицованы искусственной кожей, устойчивой к чистке и дезинфекции, марка ВИНИЛИСКОЖ-ТР МЕБЕЛЬНАЯ производства ОАО «Искож» г. Нефтекамск. Допускается применение других материалов, не ухудшающих физико-химические свойства кресла.

В модели КГУ-05.00 «Горское» высота до сидения при горизонтальном положении сидения постоянная, высота кресла постоянная, наклон спинки осуществляется механизмом «растомат» от 40° до 90° относительно вертикали.

Кресло установлено на четыре регулируемые опоры.

Габаритные размеры кресла, мм:

- длина– 1300, ширина – 660, высота 1350;
- длина спинки – 880, ширина спинки – 550;
- длина сидения – 400, ширина сидения – 550;
- высота до сидения при горизонтальном положении сидения – 900 мм.

Масса кресла со съемными приспособлениями - не более 55 кг.

Максимальная рабочая нагрузка - 160 кг.

Поверхности кресла устойчивы к дезинфекции.

Средний срок службы изделия не менее 6 лет.

3. Комплект поставки

- кресло – 1 шт.;
- подколенные упоры – 2 шт;
- поддон – 1 шт;
- зажим – 4 шт.;
- подъемное сидение - 1 шт;
- паспорт – 1шт.;
- инструкция по сборке.

4. Подготовка к работе

Перед началом работы необходимо:

-выдержать кресло при комнатной температуре не менее 6 часов, если кресло хранилось или транспортировалось при отрицательной температуре;

-провести сборку изделия согласно инструкции по сборке кресла;

-проверить фиксацию винтовых соединений и крепление навесных приспособлений на кресле;

-отрегулировать ножки кресла на рабочем месте для достижения устойчивого положения.

5. Дезинфекция кресла

Дезинфекцию кресла проводить 3 %-ным раствором перекиси водорода с добавлением 0,5% моющего средства или 1%-ным раствором хлорамина, согласно «Методическим указаниям по дезинфекции, предстерилизационной очистке и стерилизации изделий медицинского назначения" (утв. Минздравом РФ 30.12.1998 N МУ-287-113), с последующим просушиванием сухой ветошью.

6. Правила хранения и транспортирования

Кресла хранят и транспортируют в разобранном виде без установки навесных приспособлений в недоступном для детей чистом, сухом, месте в упаковке производителя при температуре от -50°С до +40°С. Допускается перевозить кресла любым видом транспорта при соблюдении правил транспортирования.

Запрещено воздействие атмосферных осадков и агрессивных сред.

Информация получена с официального сайта федеральной службы по надзору в сфере здравоохранения www.roszdravnadzor.gov.ru

Регистрация МИ в Росздравнадзоре
www.nevacert.ru | info@nevacert.ru

7. Гарантия изготовителя и техническое обслуживание

Фирма-производитель ООО «Горское», 127055, Москва, Порядковый переулок, дом 19, строение 2, офис 23, e-mail gorskoe@mail.ru; http://www.gorskoye.ru, тел/факс: (495)223-26-52 - гарантирует соответствие Кресел гинекологических-урологических заявленным свойствам в течение 12 месяцев с даты продажи, при условии соблюдения правил хранения, применения, обслуживания и транспортирования.

Срок службы – 6 лет с даты изготовления, указанной на упаковке, или даты продажи.

Техническое обслуживание, гарантийный и постгарантийный ремонт кресла осуществляет фирма-производитель ООО «Горское».

Претензии на качество изделия принимает ООО «Горское» - почтовый адрес: 142400, г. Ногинск, ул. 200 лет города, дом 2.

Тел/факс: (495)223-26-52, e-mail: gorskoe@mail.ru

8. Утилизация

Упаковку утилизируют в места сбора бытового мусора

По истечении срока службы кресло подлежит утилизации в соответствии с СанПиН 2.1.7.2790-10 «Санитарно-эпидемиологические требования к обращению с медицинскими отходами», как отходы класса А.

Генеральный директор В.К. Хмелев

"Горское" LLC "Gorskoye"

Информация получена с официального сайта Федеральной службы по надзору в сфере здравоохранения www.roszdravnadzor.gov.ru

Регистрация МИ в Росздравнадзоре
www.nevacert.ru | info@nevacert.ru

«УТВЕРЖДАЮ»

Генеральный директор
ООО «Горское»

_____ В.К. Хмелев.
«__» _____ 2016 г.
М.п.

РУКОВОДСТВО ПО ЭКСПЛУАТАЦИИ
МИ

Кресло гинекологическое-урологическое КГУ-«Горское»

модель КГУ-05.01«Горское»

Информация получена с официального сайта
Федеральной службы по надзору в сфере здравоохранения
www.roszdravnadzor.gov.ru

Регистрация МИ в Росздравнадзоре
www.nevacert.ru | info@nevacert.ru

1.Назначение

Настоящее руководство распространяется на кресло гинекологическое-урологическое КГУ-«Горское» модель КГУ-05.01«Горское» (далее кресло), предназначенное для проведения гинекологических и урологических осмотров, процедур.

2. Основные технические характеристики

Конструкция кресла выполнена из стальных труб и листа, покрытых порошковой краской. Мягкие элементы ложа выполнены из пенополиуритана и облицованы искусственной кожей, устойчивой к чистке и дезинфекции, марка ВИНИЛИСКОЖ-ТР МЕБЕЛЬНАЯ производства ОАО «Искож» г. Нефтекамск. Допускается применение других материалов, не ухудшающих физико-химические свойства кресла.

В модели КГУ-05.01-«Горское-ЛАВКОР» высота до сидения при горизонтальном положении сидения постоянная, высота кресла постоянная, наклон спинки осуществляется пневмопружиной от 10° до 90° относительно вертикали.

Кресло установлено на четыре регулируемые опоры.

Габаритные размеры кресла, мм:

- длина– 1300, ширина – 660, высота 1350;
- длина спинки – 880, ширина спинки – 550;
- длина сидения – 400, ширина сидения – 550;
- высота до сидения при горизонтальном положении сидения – 900 мм.

Масса кресла со съемными приспособлениями - не более 55 кг.

Максимальная рабочая нагрузка - 160 кг.

Поверхности кресла устойчивы к дезинфекции.

Средний срок службы изделия не менее 6 лет.

3. Комплект поставки

- кресло – 1 шт.;
- подколенные упоры – 2 шт;
- поддон – 1 шт;
- зажим – 4 шт.;
- подъемное сидение - 1 шт;
- паспорт – 1шт.;
- инструкция по сборке.

4. Подготовка к работе

Перед началом работы необходимо:

-выдержать кресло при комнатной температуре не менее 6 часов, если кресло хранилось или транспортировалось при отрицательной температуре;

-провести сборку изделия согласно инструкции по сборке кресла;

-проверить фиксацию винтовых соединений и крепление навесных приспособлений на кресле;

-отрегулировать ножки кресла на рабочем месте для достижения устойчивого положения.

5. Дезинфекция кресла

Дезинфекцию кресла проводить 3 %-ным раствором перекиси водорода с добавлением 0,5% моющего средства или 1%-ным раствором хлорамина, согласно «Методическим указаниям по дезинфекции, предстерилизационной очистке и стерилизации изделий медицинского назначения" (утв. Минздравом РФ 30.12.1998 N МУ-287-113), с последующим просушиванием сухой ветошью.

6. Правила хранения и транспортирования

Кресла хранят и транспортируют в разобранном виде без установки навесных приспособлений в недоступном для детей чистом, сухом, месте в упаковке производителя при температуре от -50°С до +40°С. Допускается перевозить кресла любым видом транспорта при соблюдении правил транспортирования.

Запрещено воздействие атмосферных осадков и агрессивных сред.

Регистрация МИ в Росздравнадзоре
www.nevacert.ru | info@nevacert.ru

Информация получена с официального сайта федеральной службы по надзору в сфере здравоохранения www.roszdravnadzor.gov.ru

7. Гарантия изготовителя и техническое обслуживание

Фирма-производитель ООО «Горское», 127055, Москва, Порядковый переулок, дом 19, строение 2, офис 23, e-mail gorskoe@mail.ru; http://www.gorskoye.ru, тел/факс: (495)223-26-52 - гарантирует соответствие Кресел гинекологических-урологических заявленным свойствам в течение 12 месяцев с даты продажи, при условии соблюдения правил хранения, применения, обслуживания и транспортирования.

Срок службы – 6 лет с даты изготовления, указанной на упаковке, или даты продажи.

Техническое обслуживание, гарантийный и постгарантийный ремонт кресла осуществляет фирма-производитель ООО «Горское».

Претензии на качество изделия принимает ООО «Горское» - почтовый адрес: 142400, г. Ногинск, ул. 200 лет города д. 2

Тел/факс: (495)223-26-52, e-mail: gorskoe@mail.ru

8. Утилизация

Упаковку утилизируют в места сбора бытового мусора

По истечении срока службы кресло подлежит утилизации в соответствии с СанПиН 2.1.7.2790-10 «Санитарно-эпидемиологические требования к обращению с медицинскими отходами», как отходы класса А.

Генеральный директор В.К. Хмелев

"Горское" LLC "Gorskoye"

Информация получена с официального сайта Федеральной службы по надзору в сфере здравоохранения www.roszdravnadzor.gov.ru

Регистрация МИ в Росздравнадзоре
www.nevacert.ru | info@nevacert.ru

«УТВЕРЖДАЮ»

Генеральный директор
ООО «Горское»

_____ - В.К. Хмелев.
«29» сентября 2016 г.
М.п.

РУКОВОДСТВО ПО ЭКСПЛУАТАЦИИ
МИ

Кресло гинекологическое-урологическое КГУ-«Горское»

модель КГУ-05.02 «Горское»

Информация получена с официального сайта Федеральной службы по надзору в сфере здравоохранения www.roszdravnadzor.gov.ru

Регистрация МИ в Росздравнадзоре
www.nevacert.ru | info@nevacert.ru

1.Назначение

Настоящее руководство распространяется на кресло гинекологическое-урологическое КГУ-«Горское» модель КГУ-05.02 «Горское» (далее кресло), предназначенное для проведения гинекологических и урологических осмотров, процедур.

2. Основные технические характеристики

Конструкция кресла выполнена из стальных труб и листа, покрытых порошковой краской. Мягкие элементы ложа выполнены из пенополиуритана и облицованы искусственной кожей, устойчивой к чистке и дезинфекции, марка ВИНИЛИСКОЖ-ТР МЕБЕЛЬНАЯ производства ОАО «Искож» г. Нефтекамск. Допускается применение других материалов, не ухудшающих физико-химические свойства кресла.

В модели КГУ-05.02 «Горское» высота до сидения при горизонтальном положении сидения постоянная, угол наклона сидения меняется при помощи пневмопружины от 0° до 20°, наклон спинки осуществляется пневмопружиной от 10° до 90° относительно вертикали.

Кресло установлено на четыре регулируемые опоры.

Габаритные размеры кресла, мм:

- длина– 1300, ширина – 660, высота 1350;
- длина спинки – 880, ширина спинки – 550;
- длина сидения – 400, ширина сидения – 550;
- высота до сидения при горизонтальном положении сидения – 900 мм.

Масса кресла со съемными приспособлениями - не более 55 кг.

Максимальная рабочая нагрузка - 160 кг.

Поверхности кресла устойчивы к дезинфекции.

Средний срок службы изделия не менее 6 лет.

3. Комплект поставки

- кресло – 1 шт.;
- подколенные упоры – 2 шт;
- поддон – 1 шт;
- зажим – 4 шт.;
- подъемное сидение - 1 шт;
- паспорт – 1шт.;
- инструкция по сборке.

4. Подготовка к работе

Перед началом работы необходимо:

-выдержать кресло при комнатной температуре не менее 6 часов, если кресло хранилось или транспортировалось при отрицательной температуре;

-провести сборку изделия согласно инструкции по сборке кресла;

-проверить фиксацию винтовых соединений и крепление навесных приспособлений на кресле;

-отрегулировать ножки кресла на рабочем месте для достижения устойчивого положения.

5. Дезинфекция кресла

Дезинфекцию кресла проводить 3 %-ным раствором перекиси водорода с добавлением 0.5% моющего средства или 1%-ным раствором хлорамина, согласно «Методическим указаниям по дезинфекции, предстерилизационной очистке и стерилизации изделий медицинского назначения" (утв. Минздравом РФ 30.12.1998 N МУ-287-113), с последующим просушиванием сухой ветошью.

6. Правила хранения и транспортирования

Кресла хранят и транспортируют в разобранном виде без установки навесных приспособлений в недоступном для детей чистом, сухом, месте в упаковке производителя при температуре от -50°С до +40°С. Допускается перевозить кресла любым видом транспорта при соблюдении правил транспортирования.

Запрещено воздействие атмосферных осадков и агрессивных сред.

Регистрация МИ в Росздравнадзоре
www.nevacert.ru | info@nevacert.ru

Информация получена с официального сайта федеральной службы по надзору в сфере здравоохранения www.roszdravnadzor.gov.ru

7. Гарантия изготовителя и техническое обслуживание

Фирма-производитель ООО «Горское», 127055, Москва, Порядковый переулок, дом 19, строение 2, офис 23, e-mail gorskoe@mail.ru; http://www.gorskoye.ru, тел/факс: (495)223-26-52 - гарантирует соответствие Кресел гинекологических-урологических заявленным свойствам в течение 12 месяцев с даты продажи, при условии соблюдения правил хранения, применения, обслуживания и транспортирования.

Срок службы – 6 лет с даты изготовления, указанной на упаковке, или даты продажи.

Техническое обслуживание, гарантийный и постгарантийный ремонт кресла осуществляет фирма-производитель ООО «Горское».

Претензии на качество изделия принимает ООО «Горское» - почтовый адрес: 142400, г. Ногинск, ул. 200 лет города, д. 2.

Тел/факс: (495)223-26-52, e-mail: gorskoe@mail.ru

8. Утилизация

Упаковку утилизируют в места сбора бытового мусора

По истечении срока службы кресло подлежит утилизации в соответствии с СанПиН 2.1.7.2790-10 «Санитарно-эпидемиологические требования к обращению с медицинскими отходами», как отходы класса А.

Генеральный директор В.К. Хмелев

"Горское" LLC "Gorskoye"

Информация получена с официального сайта Федеральной службы по надзору в сфере здравоохранения www.roszdravnadzor.gov.ru

Регистрация МИ в Росздравнадзоре
www.nevacert.ru | info@nevacert.ru

Инструкция по сборке кресла гинекологического-урологического КГУ-05.00 «Горское»

1.Прикрепить мягкий элемент спинки кресла (поз. 4) к рамке спинки (поз.11) шурупами 4х25 мм
2.Закрепить механизм «растомат» (поз.5) к основанию кресла (поз1) при помощи винта М6х30мм и самоконтрящейся гайки М 6.
3.Установить опорные ручки (поз. 2) во втулки (поз. 12) на основании кресла (1) и тщательно зафиксировать крепежный винт.
4.Закрепить на держателях (поз.6) подколенники (поз.7) с помощью винтов М 4х10.
5. Установить держатели (поз.6) на основание (поз.1) и закрепить их с помощью фиксаторов (поз.9)
6. Установить поддон (поз. 8) в рамку.
7. Отрегулировать опорные ножки (поз. 13) в основании кресла.

Комплектность

Наименование составных частей	*Кол-во*	*Поз. (рис.)*	*Перечень метизов*	*Кол-во*
Основание кресла	1	1		
Опорные ручки	1	2		
Сиденье	1	3	Вимт М 6х30мм	2
Спинка	1	4	Гайка самоконтрящаяся М6	2
Пневмопружина	1	5	Фиксатор-ручка	2
Держатель	2	6	Винт М4х10	2
Подколенные упоры	2	7	Шуруп - саморез Ф4.2х25	10
Поддон	1	8		
Фиксаторы	2	9		
Выдвижная ступенька	1	10		
Рамка спинки	1	11		
Втулка под опорную ручку	2	12		
Регулируемые ножки	4	13		

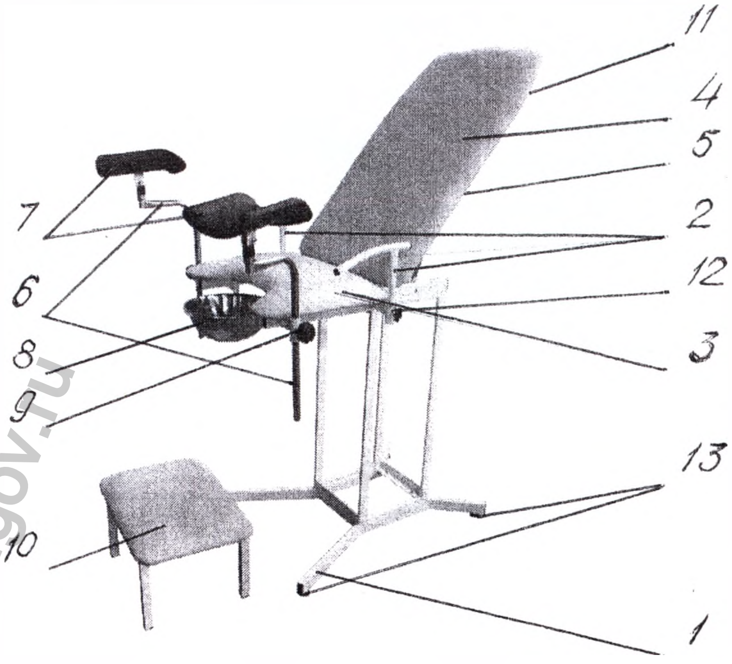

Рисунок 1

1 – основание кресла,
2 – опорные ручки,
3 – сиденье,
4 – спинка,
5 – пневмопружина,
6 – держатель,
7- подколенные упоры,
8- поддон,
9- фиксаторы,
10- ступенька приставная
11- рамка спинки,
12- втулка под опорную ручку.
13 –регулируемые ножки

Информация получена с официального сайта федеральной службы по надзору в сфере з
www.roszdravnadzor.gov.ru
Регистрация МИ в Росздравнадзоре
www.nevacert.ru | info@nevacert.ru

Инструкция по сборке кресла гинекологического-урологического КГУ-05.01 «Горское»

1.Соединить основание (поз 1) и стойку (поз. 2) с помощью болтов М10х20 и гаек М10.
2.К стойке (поз.2) прикрепить сидение (поз.3) с помощью болтов М10х20 и гаек М10.
3.Прикрепить мягкий элемент спинки кресла (поз. 10) к каркасу (поз.3) шурупами 4х25 мм
4. Закрепить на держателях (поз.7) подколенники (поз.9) с помощью винтов М 4х10
5. Установить держатели (поз.7) на сиденье (поз.3) и закрепить их с помощью фиксаторов (поз.13)
6. Установить поддон (поз. 8) в рамку.
7. Установить хвостовик газовой пружины (поз.5) к упору (поз.6)на стойке и закрепить болтом М8х40, гайки М8 и шайбы. Ф8.
8. Установить выдвижную ступеньку (поз.14) в направляющие (поз.15), закрепить в нужном положении фиксаторы (поз.16).
9. Произвести регулировку опор (поз.12) и колес выдвижной ступеньки (поз.14) по месту.
10 Установить опорные ручки (16) в направляющие втулки сидения (3) и закрепить их с помощью фиксаторов.

Комплектность

Наименование составных частей	*Кол-во*	*Поз. (рис.)*	*Перечень метизов*	*Кол-во*
Основание кресла	1	1	Болт М10х20	8
Стойка	1	2	Гайка М 10	8
Сиденье	1	3	Шайба (диаметр 8)	1
Спинка	1	4	Болт М 8*40мм	1
Газовая пружина	2	5	Гайка самоконтрящаяся Ф8	1
Выдвижная ступенька	1	6	Винт М4х10	2
Держатель	2	7	Шуруп саморез Ф 4.2х25	10
Поддон	1	8	Фиксатор	2
Подколенник	2	9	Фиксатор	2
Спинка мягкая	1	10		
Сиденье мягкое	1	11		
Опора	4	12		

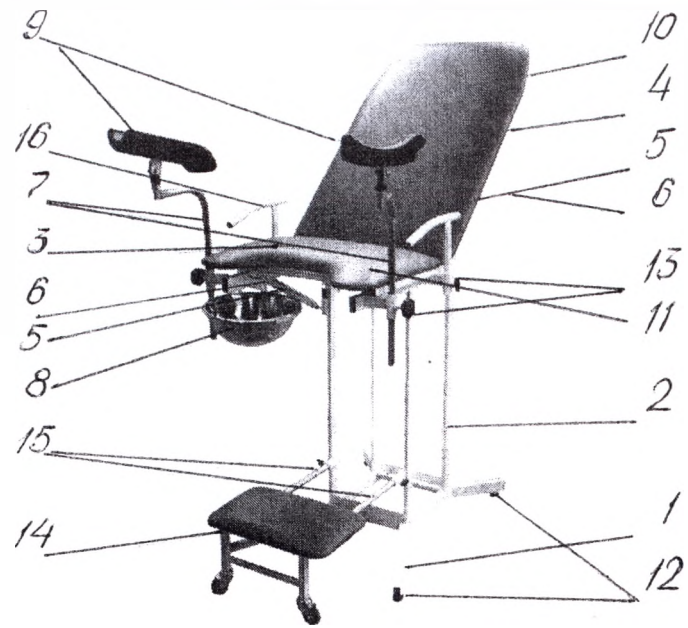

Рисунок 1

1 – основание кресла,
2 – стойка,
3 – сиденье,
4 – спинка,
5 – газовая пружина,
6 – упор для газовой пружины,
7- держатель,
8- поддон,
9 – подколенник,
10 – спинка мягкая,
11 – сиденье мягкое,
12 – опора,
13 – фиксатор-ручка,
14 – выдвижная ступенька,
15 – направляющие для выдвижной ступеньки,
16 – опорные ручки

Информация получена с официального сайта федеральной службы по надзору в сфере здравоохранения www.roszdravnadzor.gov.ru

Регистрация МИ в Росздравнадзоре
www.nevacert.ru | info@nevacert.ru

Инструкция по сборке кресла гинекологического-урологического КГУ-05.02 «Горское»

1.Соединить основание (поз 1) и стойку (поз. 2) с помощью болтов М10х20 и гаек М10.
2.К стойке (поз.2) прикрепить сидение (поз.3) с помощью болтов М10х20 и гаек М10.
3..Прикрепить мягкий элемент спинки кресла (поз. 10) к каркасу (поз.3) шурупами 4х25 мм.
4. Закрепить на держателях (поз.7) подколенники (поз.9) с помощью винтов М 4х10.
5. Установить держатели (поз.7) на сиденье (поз.3) и закрепить их с помощью фиксаторов (поз.13)
6. Установить поддон (поз. 8) в рамку.
7. Установить хвостовик газовой пружины (поз.5) к упору (поз.6)на стойке и закрепить болтом М8х40, гайки М8 и шайбы. Ф8.
8. Установить выдвижную ступеньку (поз.14) в направляющие (поз.15), закрепить в нужном положении фиксаторы (поз.16).
9. Произвести регулировку опор (поз.12) и колес выдвижной ступеньки (поз.14) по месту.
10 Установить опорные ручки (16) в направляющие втулки сидения (3) и закрепить их с помощью фиксаторов.

Комплектность

Наименование составных частей	*Кол-во*	*Поз. (рис.)*	*Перечень метизов*	*Кол-во*
Основание кресла	1	1	Болт М10х20	8
Стойка	1	2	Гайка М 10	8
Сиденье	1	3	Шайба (диаметр 8)	1
Спинка	1	4	Болт М 8*40мм	1
Газовая пружина	2	5	Гайка самоконтрящаяся Ф8	1
Выдвижная ступенька	1	6	Винт М4х10	2
Держатель	2	7	Шуруп саморез Ф 4.2х25	10
Поддон	1	8	Фиксатор	2
Подколенник	2	9	Фиксатор	2
Спинка мягкая	1	10		
Сиденье мягкое	1	11		
Опора	4	12		

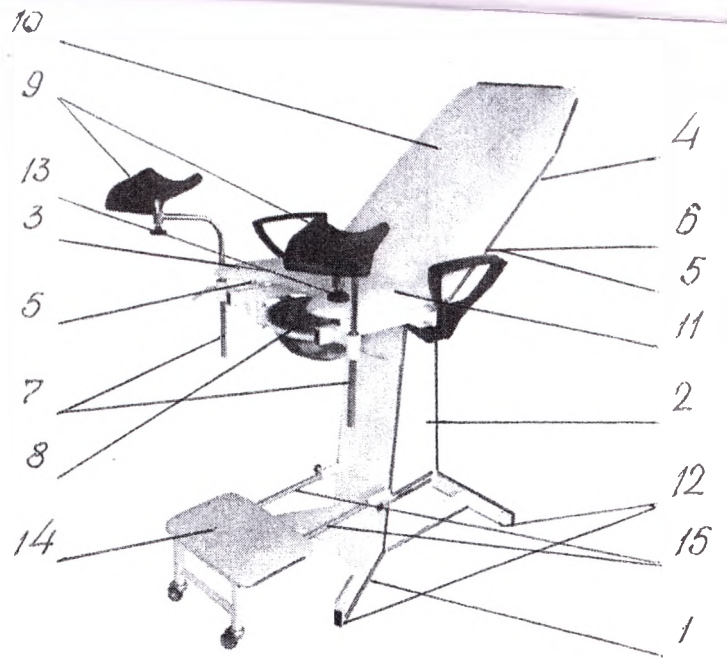

Рисунок 1

1 – основание кресла,
2 -- стойка,
3 -- сиденье,
4 -- спинка,
5 -- газовая пружина,
6 -- упор для газовой пружины,
7- держатель,
8- поддон,
9 – подколенник,
10 – спинка мягкая,
11 – сиденье мягкое,
12 – опора,
13 – фиксатор-ручка,
14 – выдвижная ступенька,
15 – направляющие для выдвижной ступеньки,
16 – опорные ручки

Информация получена с официального сайта федеральной службы по надзору в сфере www.roszdravnadzor.gov.ru

Регистрация МИ в Росздравнадзоре
www.nevacert.ru | info@nevacert.ru

Макет этикетки

КРЕСЛО ГИНЕКОЛОГИЧЕСКОЕ-УРОЛОГИЧЕСКОЕ КГУ-«Горское»
модель
КГУ-05.00-« Горское»
ТУ 9452-001-91587838-2011
ООО «Горское»
127055 Москва, Порядковый пер.,д.19, стр. 2, оф. 23
Адрес производства: 142400 Московская область, г. Ногинск, ул.200 лет города , 2
Зав. №_____
Сделано в России _____201_г.
РУ № _____

КРЕСЛО ГИНЕКОЛОГИЧЕСКОЕ-УРОЛОГИЧЕСКОЕ КГУ-«Горское»
модель
КГУ-05.01-« Горское»
ТУ 9452-001-91587838-2011
ООО «Горское»
127055 Москва, Порядковый пер.,д.19, стр. 2, оф. 23
Адрес производства: 142400 Московская область, г. Ногинск, ул.200 лет города , 2
Зав. №_____
Сделано в России _____201_г.
РУ № _____

КРЕСЛО ГИНЕКОЛОГИЧЕСКОЕ-УРОЛОГИЧЕСКОЕ КГУ-«Горское»
модель
КГУ-05.02-« Горское»
ТУ 9452-001-91587838-2011
ООО «Горское»
127055 Москва, Порядковый пер.,д.19, стр. 2, оф. 23
Адрес производства: 142400 Московская область, г. Ногинск, ул.200 лет города , 2
Зав. №_____
Сделано в России _____201_г.
РУ № _____

Ген. директор ООО «Горское» В. К. Хмелев

Информация получена с официального сайта федеральной службы по надзору в сфере здравоохранения www.roszdravnadzor.gov.ru

Регистрация МИ в Росздравнадзоре
www.nevacert.ru | info@nevacert.ru

Пронумеровано, прошито, скреплено подписью

и печатью 16 (шестнадцать) страниц.

Генеральный директор В.К. Хмелев

"Горское"
LLC "Gorskoye"

Информация получена с официального сайта Федеральной службы по надзору в сфере www.roszdravnadzor.gov.ru

Регистрация МИ в Росздравнадзоре
www.nevacert.ru | info@nevacert.ru