Инструкция по эксплуатации гинекологического кресла-кровати Welle C70

Информация получена с официального сайта
Федеральной службы по надзору в сфере здравоохранения
www.roszdravnadzor.ru

Регистрация МИ в Росздравнадзоре
www.nevacert.ru | info@nevacert.ru

Содержание:

1. Обозначение символов в инструкции по эксплуатации……..3

2. Ознакомительная информация……...3

3. Основные характеристики……..3

4. Схематическое изображение……..4

5. Меры предосторожности……4

6. Методика работы……5

6.1 Использование педали управления……..5

6.2 Панель питания……..5

6.3 Подъем и опускание кресла……..6

6.4 Перемещение и фиксация кресла……6

6.5 Регулировка ножных опор……7

6.6 Использование лотка……7

6.7 Использование столика……8

6.8 Использование держателей для рук……8

7. Принадлежности……9

8. Схема электропитания……..10

9. Класс безопасности……...10

10. Пояснения к сигналам……10

11. Обслуживание……..10

12. Возможные неисправности и способы их решения……11

13. Условия для нормальной эксплуатации, хранения и транспортировки….11

14. Послепродажное обслуживание……11

Информация получена с официального сайта федеральной службы по надзору в сфере здравоохранения www.roszdravnadzor.ru

Регистрация МИ в Росздравнадзоре
www.nevacert.ru | info@nevacert.ru

1. Обозначение символов в инструкции по эксплуатации.

Welle C70 представляет собой многофункциональный гинекологическое кресло, которое заключает в себе передовые технологии.

Оно может использоваться для гинекологических и ректальных осмотров, как в больницах, так и в клиниках. Диапазон регулировки широк. Кресло легкое в эксплуатации, удобно в использовании. Имеет низкий уровень шума, стабильность выполнения.

2. Ознакомительная информация.

Гинекологическое кресло-кровать серии Welle используется как для гинекологических осмотров, так и для различного рода хирургических операций.

3. Основные характеристики.

Размеры	(1450mm±20mm)×(520mm±15mm)
Высота	Low:420mm±20mm;Hight: 1070mm±30mm
Скорость подъемного механизма	Скорость подъема:20mm/s±1.7mm/s; Скорость опускания:28mm/s±1.7mm/s
Угол наклона	Вперед≥-7°;Назад≥45°
Ход держателей для ног	100mm±20mm
Ход лотка	360mm±20mm

Информация получена с официального сайта Федеральной службы по надзору в сфере здравоохранения www.roszdravnadzor.ru

Регистрация МИ в Росздравнадзоре
www.nevacert.ru | info@nevacert.ru

4. Схематическое изображение (Рис.1).

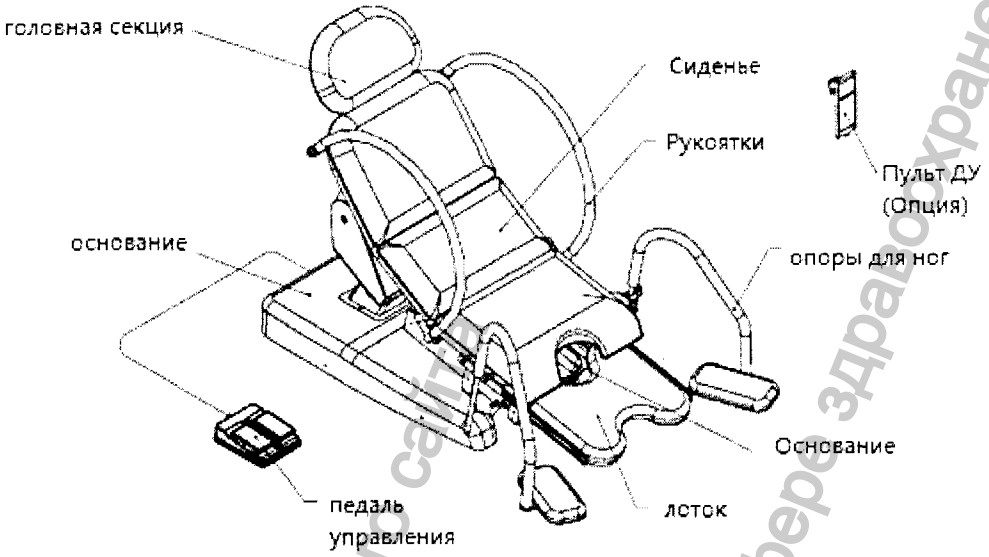

Рис. 1.

5. Меры предосторожности.

5.1 Все части гинекологического кресла-кровати должны содержаться в чистоте.

5.2 Перед использованием проверьте, что оборудование надежно заземлено.

Примечание: не использовать кресло, если отсутствует заземление.

5.3 Если оборудование не используется, сетевой шнур должен быть отсоединен.

5.4 Не допускайте попадания конечностей в подъемный механизм кресла.

5.5 В случае возникновения неисправностей свяжитесь с официальным дилером. Не пытайтесь починить оборудование собственными силами.

5.6 Не допускайте контакта металлических частей гинекологического кресла-кровати с другим высокочастотным хирургическим оборудованием.

Информация получена с официального сайта Федеральной службы по надзору в сфере здравоохранения www.roszdravnadzor.ru

Регистрация МИ в Росздравнадзоре
www.nevacert.ru | info@nevacert.ru

6. Методика работы.

6.1Использование педали управления (Рис.2).

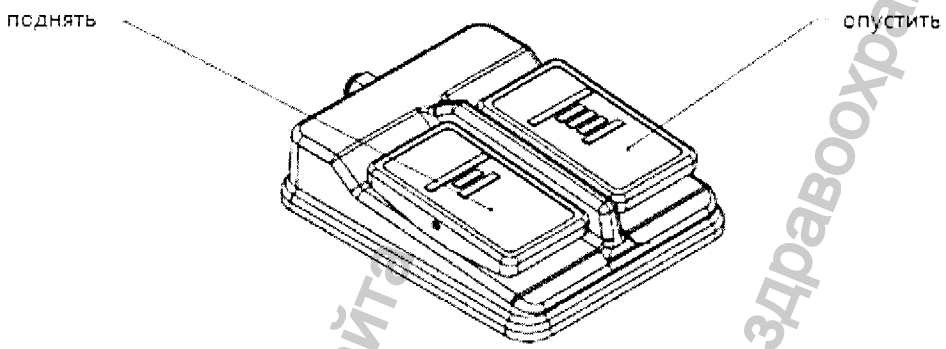

Рис. 2.

6.2 Панель питания (Рис.3).

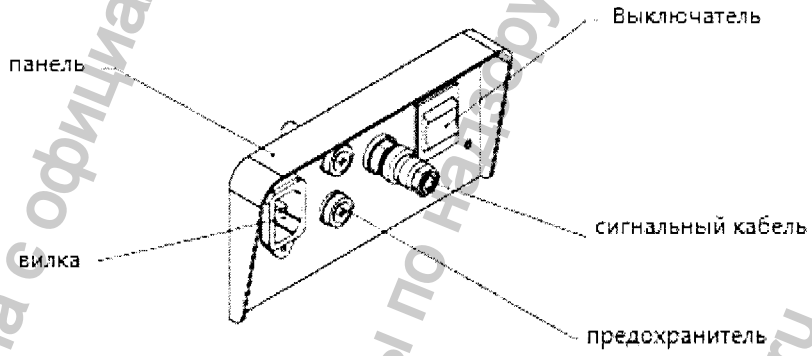

Рис. 3.

Информация получена с официального сайта Федеральной службы по надзору в сфере здравоохранения www.roszdravnadzor.ru

Регистрация МИ в Росздравнадзоре
www.nevacert.ru | info@nevacert.ru

6.3 Подъем и опускание кресла (Рис.4).

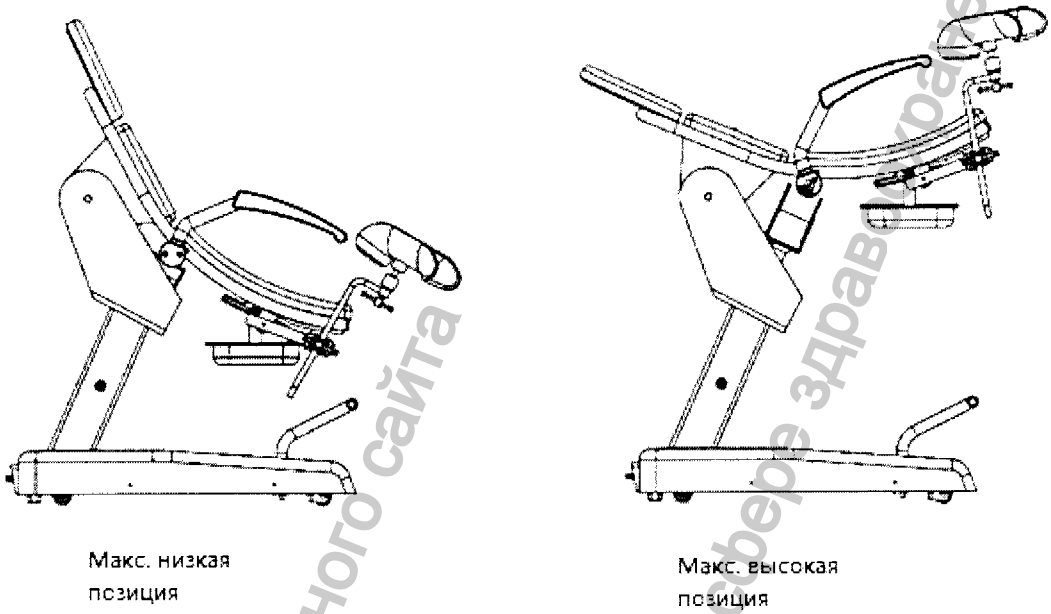

Рис. 4.

6.4 Перемещение и фиксация кресла.

Поворачивая ножки стола по часовой стрелке (с помощью ключа), кресло устанавливается стационарно, поворачивая против часовой стрелки кресло можно перемещать (Рис.5).

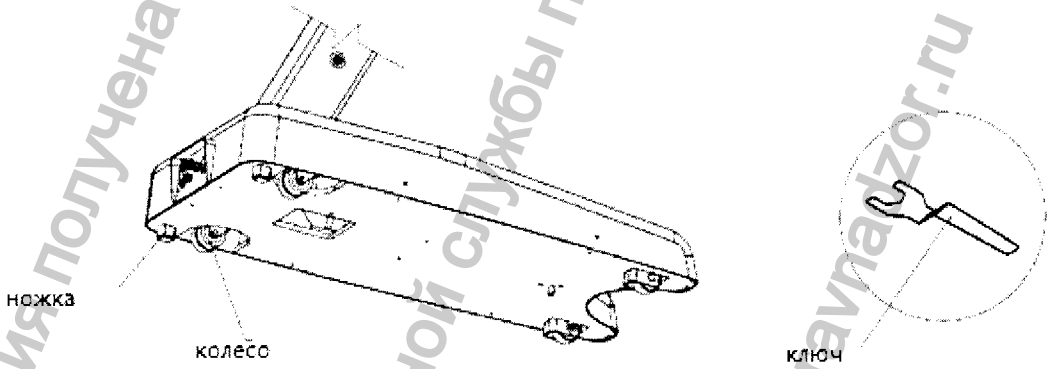

Рис. 5.

Информация получена с официального сайта федеральной службы по надзору в сфере здравоохранения www.roszdravnadzor.ru

Регистрация МИ в Росздравнадзоре
www.nevacert.ru | info@nevacert.ru

6.5 Регулировка ножных опор.

Ножные опоры регулируются вдоль направляющих, расположенных по бокам кресла. Для этого нужно ослабить зажимы (Рис.6).

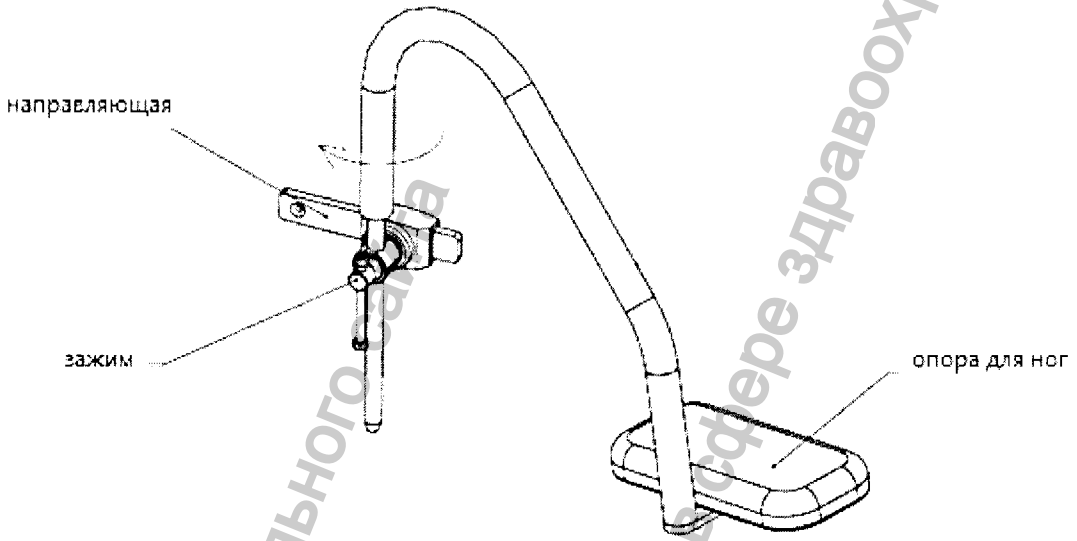

Рис. 6

6.6 Использование лотка.

Лоток перемещается по стальным направляющим и может принять любое нужное положение. (Рис. 7).

Информация получена с официального сайта Федеральной службы по надзору в сфере здравоохранения www.roszdravnadzor.ru

Регистрация МИ в Росздравнадзоре
www.nevacert.ru | info@nevacert.ru

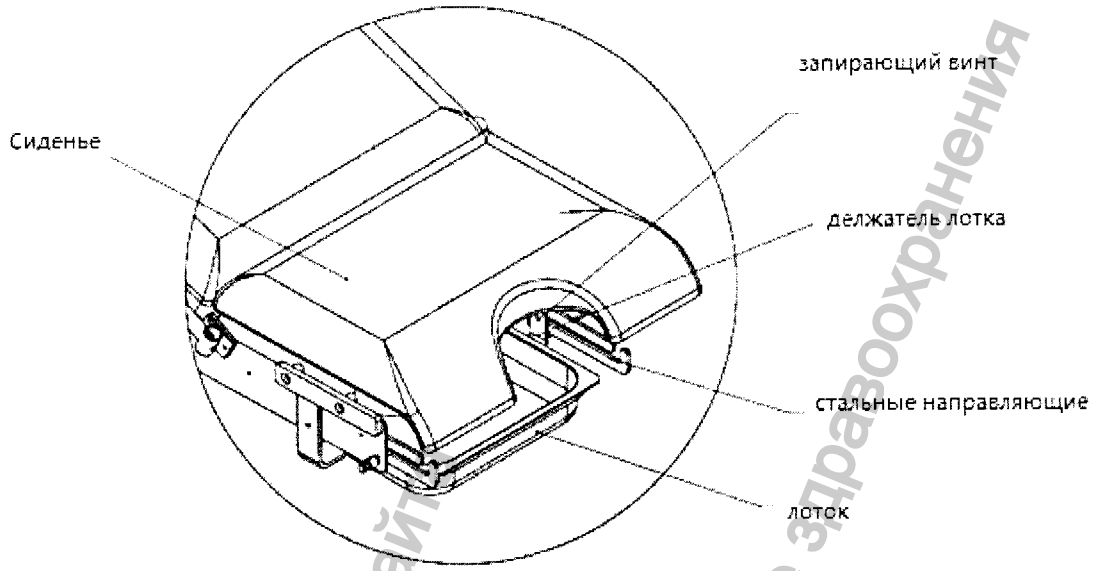

Рис. 7.

6.7 Использование столика.

Выдвижной столик находиться под сиденьем, легко выдвигается и задвигается. Фиксируется с помощью зажимного винта. Используется во время хирургических операций (Рис.8).

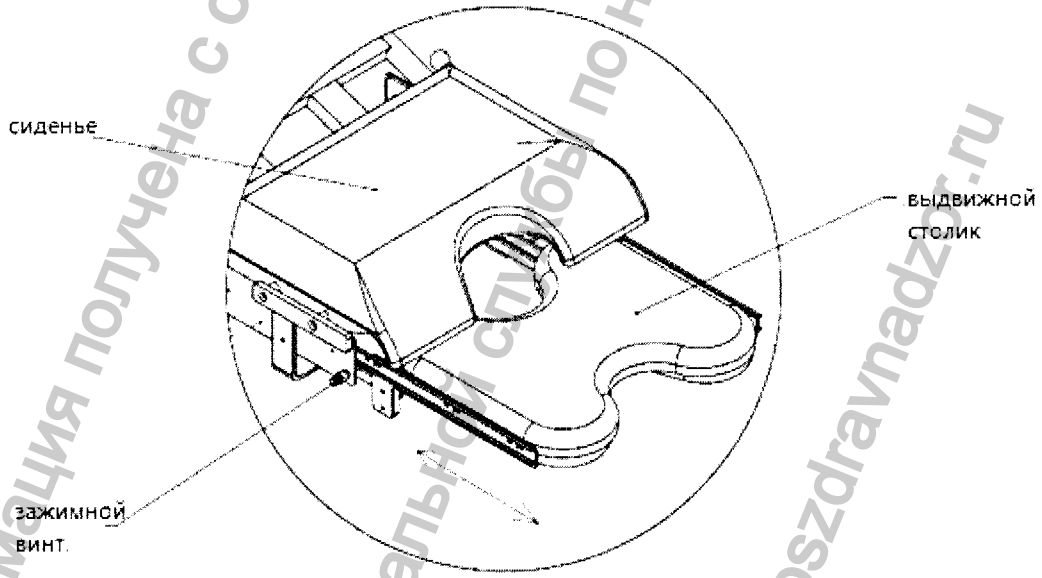

Рис. 8.

Информация получена с официального сайта федеральной службы по надзору в сфере здравоохранения www.roszdravnadzor.ru

Регистрация МИ в Росздравнадзоре
www.nevacert.ru | info@nevacert.ru

6.8 Использование держателей для рук.

Держатели для рук в случае необходимости могут быть демонтированы или сдвинуты назад (Рис.9).

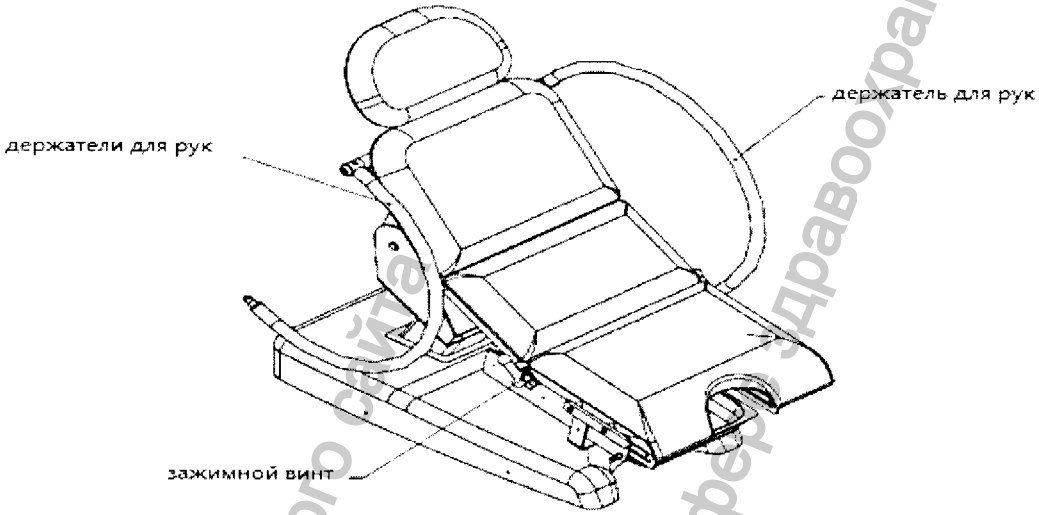

Рис. 9.

7. Принадлежности.

1. Тазовая секция.
2. Вспомогательная ножная секция.
3. Спинка кровати головной секции.
4. Спинка кровати ножной секции.
5. Подушка для новорожденного.
6. Подушка головной секции – не более 8 шт.
7. Подушка спинной секции – не более 8 шт.
8. Подушка для сидения – не более 8 шт.
9. Подушка вспомогательной секции – не более 8 шт.
10. Чехлы – не более 6 шт.
11. Держатели для ног по Геппелю – не более 2 шт.
12. Опоры для ступеней – не более 2 шт.
13. Рукоятка тазовой секции – не более 2 шт.
14. Ограничители боковые – не более 4 шт.

Информация получена с официального сайта Федеральной службы по надзору в сфере здравоохранения www.roszdravnadzor.ru

Регистрация МИ в Росздравнадзоре
www.nevacert.ru | info@nevacert.ru

15. Зажимы винтовые – не более 6 шт.

16. Лоток.

17. Стойка инфузионная.

18. Стол-подставка.

19. Опора лотка.

20. Система центрального тормоза.

21. Бамперы – не более 2 шт.

22. Механизм подъема кровати.

23. Кабель питания.

24. Ножной пульт.

25. Пульт ДУ.

26. Электронный блок управления.

27. Привод гидравлический.

28. Привод электрический.

29. Привод механический.

30. Водонепроницаемый матрац.

31. Ключ монтажный.

32. Ширма.

33. Светильник бестеневой операционный.

34. Ремни для фиксации – не более 8 шт.

35. Электронные весы.

36. CD плеер.

37. Стул врача.

38. Инструкция по эксплуатации.

Информация получена с официального сайта Федеральной службы по надзору в сфере здравоохранения www.roszdravnadzor.ru

Регистрация МИ в Росздравнадзоре
www.nevacert.ru | info@nevacert.ru

8. Схема электропитания.

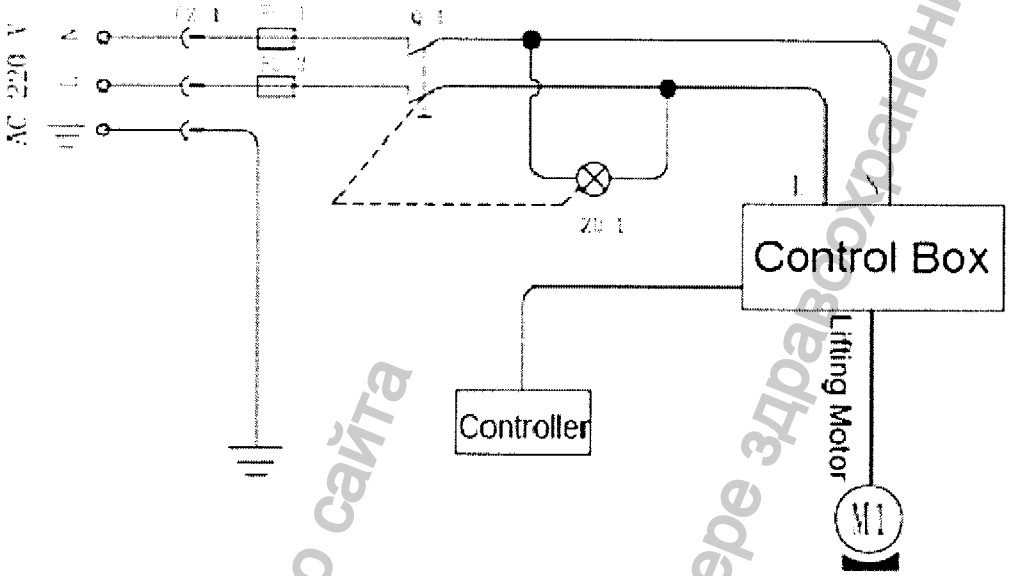

9. Класс безопасности.

По степени защиты от поражения электрическим током гинекологическое кресло-кровать Welle C70 относиться к класс 1, тип B.

10. Пояснения к сигналам.

10.1 Подвижные части гинекологического кресла-кровати Welle C70.

Будьте осторожны при работе с зажимами подвижных частей, дабы избежать травм конечностей, как пациента так и пользователя.

10.2 Электробезопасность.

Примечание: не использовать не установив заземление. Неправильное использование сетевого шнура может привести к поражению током пользователя, пациента и оборудования.

11 Обслуживание.

11.1 Каждая единица оборудования перед выпуском с завода прошла строгие испытания, пожалуйста не демонтируйте самостоятельно части гинекологического кресла-кровати.

11.2 Прежде чем передвигать оборудование, во избежание разрывов или повреждений, убедитесь что шнур питания выключен из сети.

Информация получена с официального сайта Федеральной службы по надзору в сфере здравоохранения www.roszdravnadzor.ru

Регистрация МИ в Росздравнадзоре
www.nevacert.ru | info@nevacert.ru

11.3 Срок службы аксессуаров (например, регулировочный винт) и подвижных частей (например, электродвигатель) составляет шесть лет. Своевременно проверяйте уровень износа.

11.4 Обрабатывать оборудование водой нельзя. Это необходимо делать 70% раствором изопропилового спирта (водный раствор).

12 Возможные неисправности и способы их решения.

Возможные неисправности	Причина	Решения
Не горит лампа индикатора питания	Неисправен предохранитель	Замените предохранитель
При нажатии на педаль кресло не приходит в движение	Неисправность гидравлической системы	Свяжитесь с нашей компанией
Шум в подвижных частях	Дефицит смазывающего вещества	Смазать подвижные части

13 Условия для нормальной эксплуатации, 106 овки.

1 Условия для нормальной эксплуатации

2. Температура окружающей среды 5-40 С (Це.

3. Относительная влажность: ≤ 80%

4. Атмосферное давление: 106 кПа 70kPa ~

5. Напряжение питания: 220В ± 22В

6. Частота питающей сети: 50 Гц ± 1 Гц

7. Мощность: 130 VA.

14 Послепродажное обслуживание.

14.1 В течении 1 года после продажи оборудования, в случае неисправности или поломки запасных частей, наша компания бесплатно устраняет возникшие поломки и поставляет запчасти, требующие замены.

14.2 Наша компания также осуществляет обслуживание оборудования и в постгарантийный период.

Информация получена с официального сайта Федеральной службы по надзору в сфере здравоохранения www.roszdravnadzor.ru

Регистрация МИ в Росздравнадзоре
www.nevacert.ru | info@nevacert.ru